型号	P3E-G09B213SJ
料号	10710010A00191

品牌	二次校正
美的（高创）	否

电机规格	
额定功率(W)	850
额定电压(V)	380
额定转矩(Nm)	5.39
最大转矩(Nm)	13.5
额定电流(Arms)	3.16
最大电流(Arms)	7.99
额定转速(rpm)	1500
最大转速(rpm)	3000
频率(Hz)	125
转动惯量($\times10^{-4}kg.m^2$)	13.62
线电阻(Ω)	3.192±5%
线电感 (mH)	23.75±20%
LQ	13.05±20%
LD	10.7±20%
线反电势(V/1000rpm)	108.1±8%
转矩常数 (Nm/Arms)	1.706
电气时间常数 (ms)	7.556
极对数	5
绝缘等级	Ins F
防护等级	IP 67
重量 (kg)	5.9
单体包装重量 (kg)	7
集合包装数量 (Pcs)	N/A
集合包装重量 (kg)	N/A
编码器规格	
类型	磁编
单圈分辨率	17bit
多圈计数容量	16bit

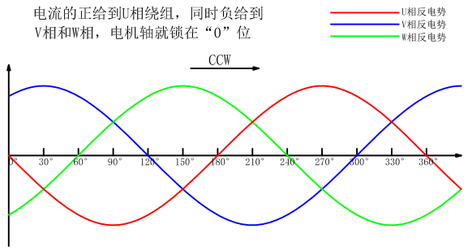

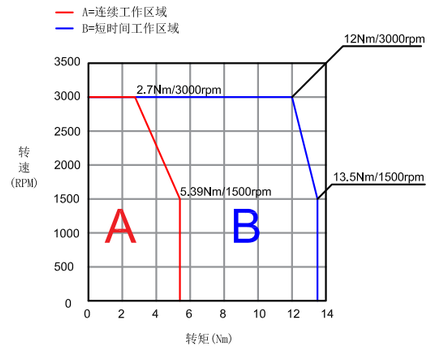

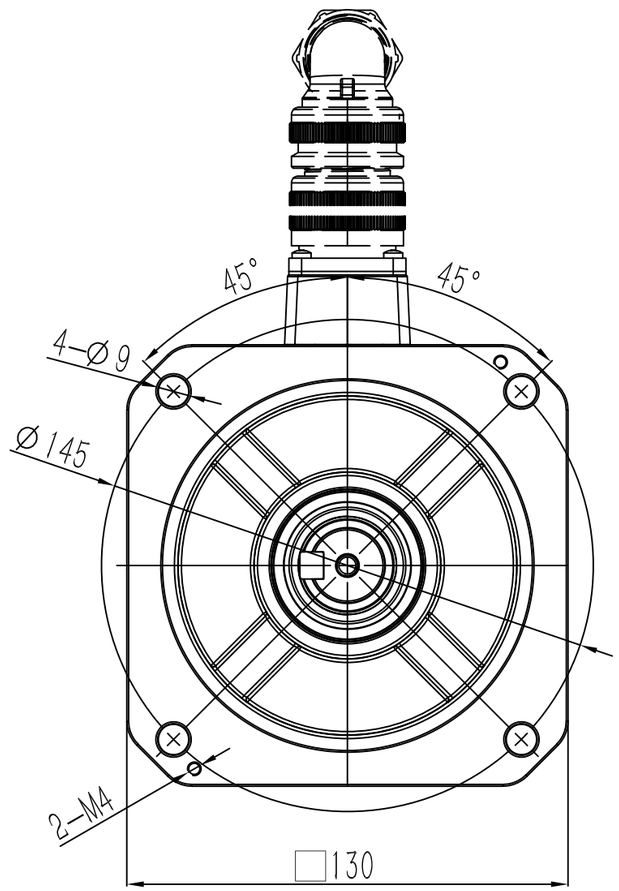

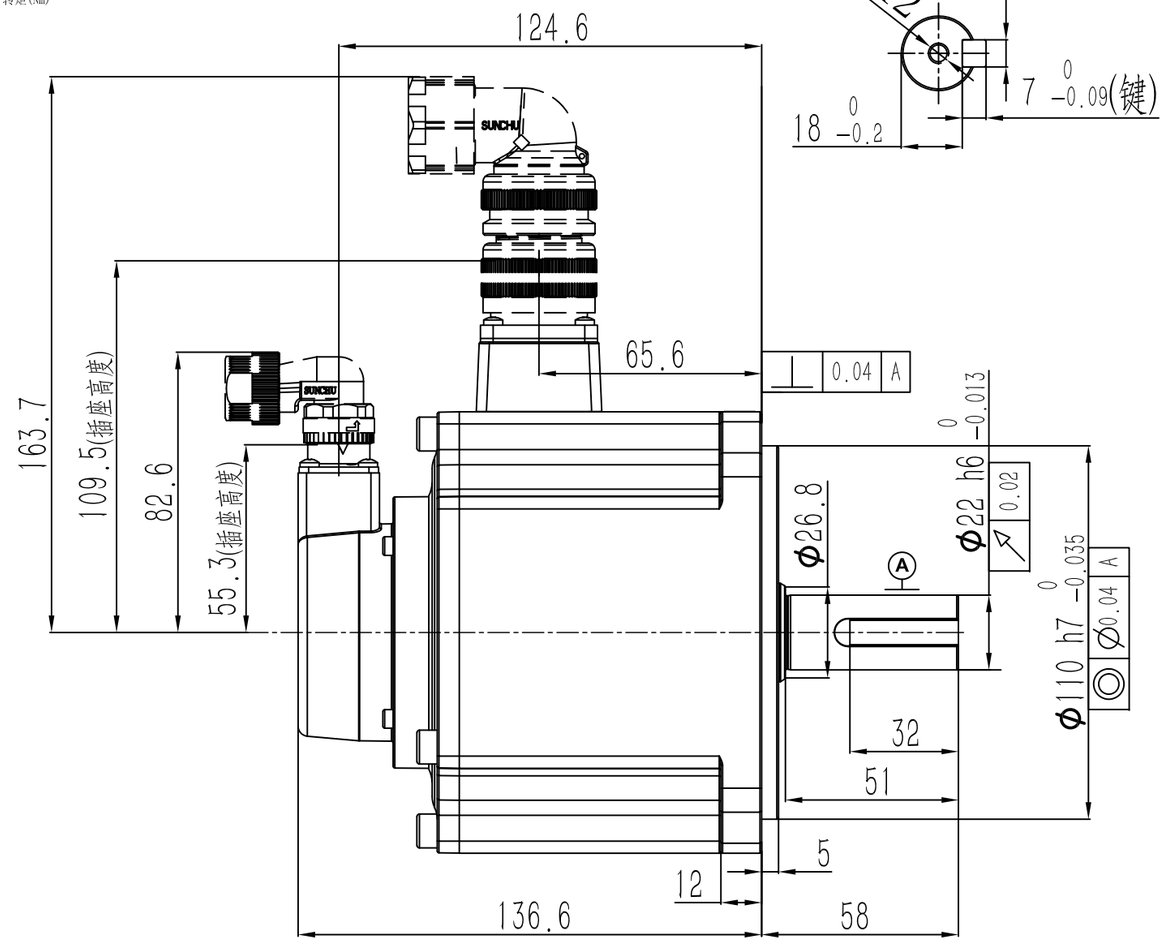

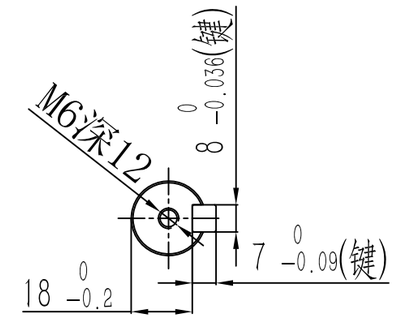

动力连接器定义	
A	U
B	V
C	W
D	PE

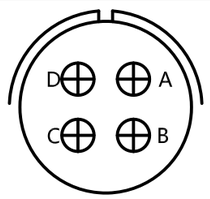

信号连接器定义	
1	DATA+
2	DATA-
6	BAT+
5	BAT-
4	+5V
9	0V
10	FG

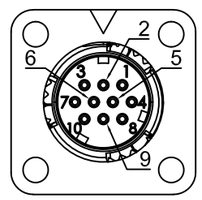

零件代号
借(通)用件登记
描图
描校
旧底图总号
底图总号
签字
日期

SERVOTRONIX always in motion™

阶段标记	重量	比例	材质
A			名称 高创旋转伺服电机
第一角法			料号
共1张 第1张	版本 A0		规格